2026-11-25 20:32:50



Stamping-PFL

技术信息

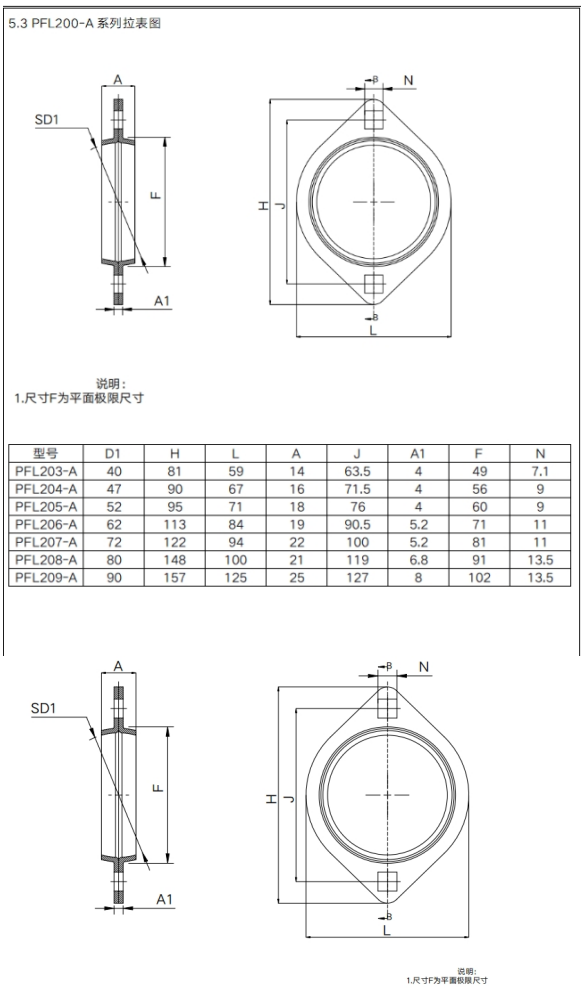

型号	D1	H	L	A	J	A1	F	N
PFL203-A	40	81	59	14	63.5	4	49	7.1
PFL204-A	47	90	67	16	71.5	4	56	9
PFL205-A	52	95	71	18	76	4	60	9
PFL206-A	62	113	84	19	90.5	5.2	71	11
PFL207-A	72	122	94	22	100	5.2	81	11
PFL208-A	80	148	100	21	119	6.8	91	13.5
PFL209-A	90	157	125	25	127	8	102	13.5

主要尺寸和性能参数

d	25mm	Shaft diameter
D1	52mm	Sphere diameter
H	95mm	Flange diameter
L	71mm	Total length
A	18mm	Tab width
J	76mm	Distance between the holes
A1	4mm	Lower tab width
F	60mm	Flat plane limit
N	9mm	Mounting hole diameter

*数据表仅为所选产品的尺寸和基本额定载荷概览。请始终遵守本产品的所有更多信息和指南。 您可通过我们网站上的联系表了解更多信息。

联系方式：邮箱：mr.suo@zrbearing.net Tel: +86 0319 5628888 地址：河北省临西县城北环路北侧-中达轴承